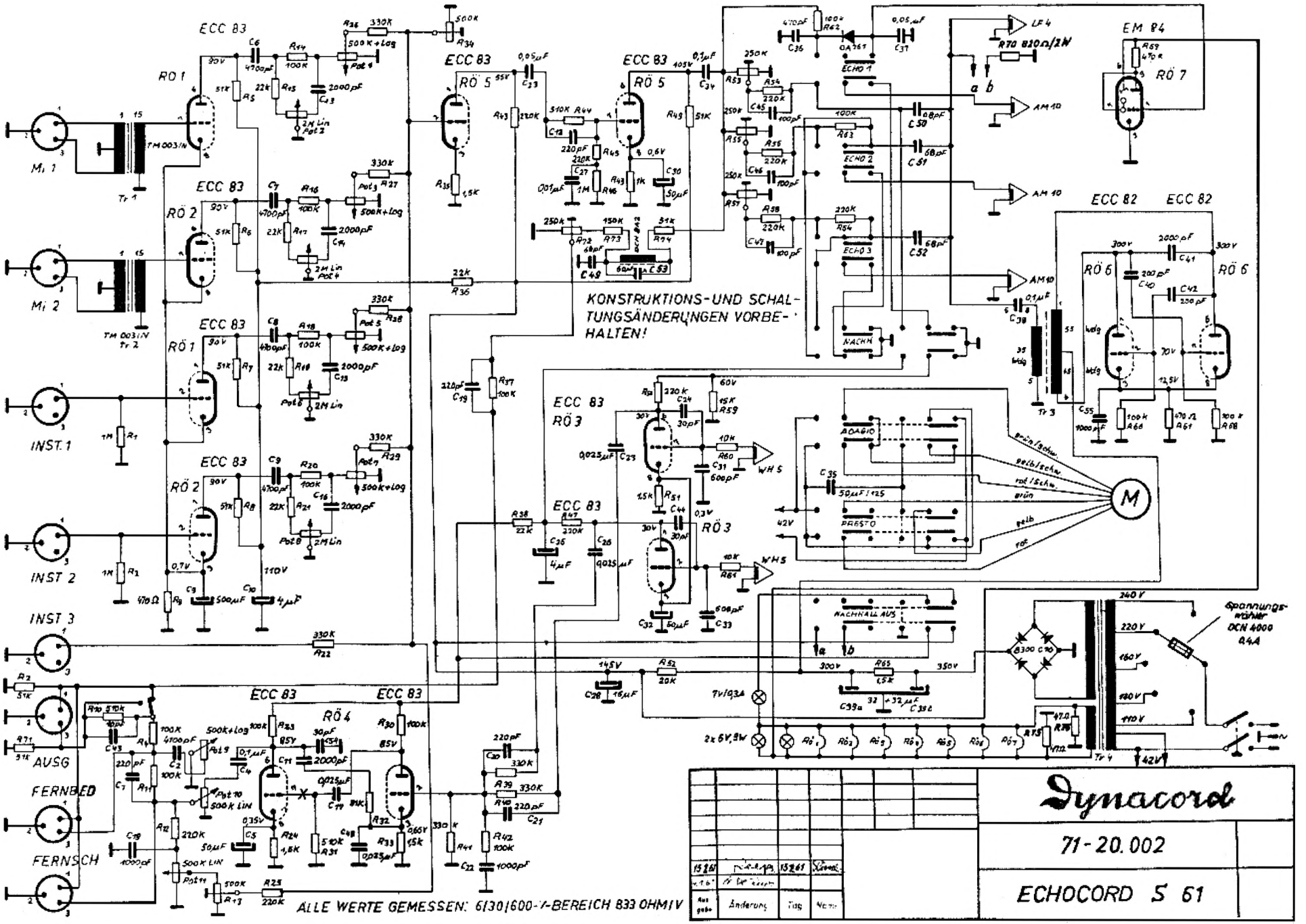

ECC 83
RÖ 1
RÖ 2
RÖ 5
RÖ 3
RÖ 4
RÖ 6
RÖ 7
EM 84
ECC 82
Mi 1
Mi 2
INST. 1
INST 2
INST 3
AUSG
FERNBED
FERNSCH
TM 003/N
Tr 1
Tr 2
Tr 3
Tr 4
LF 4
AM 10
ECHO 1
ECHO 2
ECHO 3
NACHH
NACHHALL AUS
ADAGIO
PRESTO
M
WH 5
Spannungswähler DCN 4000 0,4A
B300 C70
7V/0,3A
2x 6V,9W
KONSTRUKTIONS-UND SCHALTUNGSÄNDERUNGEN VORBEHALTEN!
ALLE WERTE GEMESSEN: 6/30/600-V-BEREICH 833 OHM/V
Dynacord
71-20.002
ECHOCORD S 61
Änderung
Tag
Name